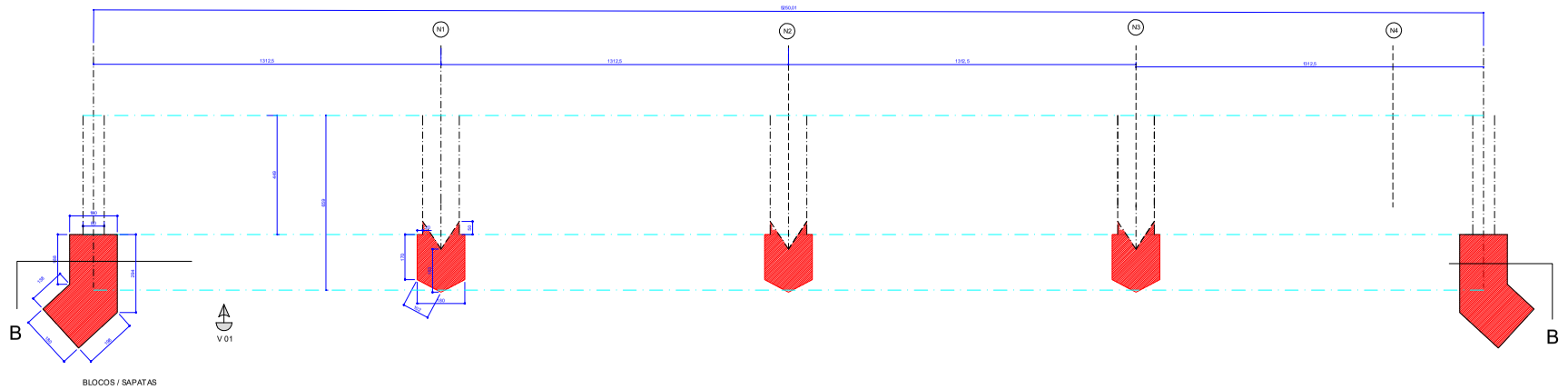

BLOCOS / SAPATAS

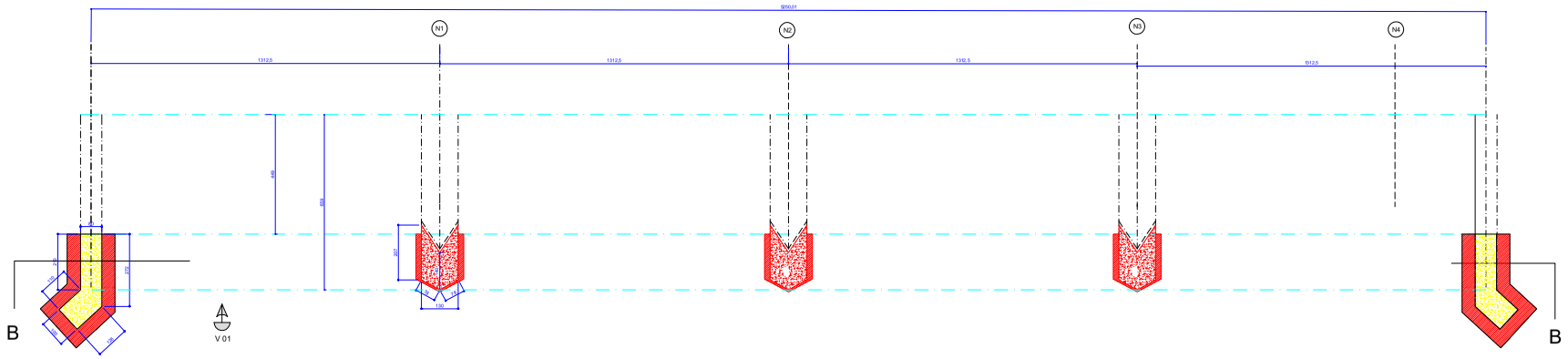

PILARES

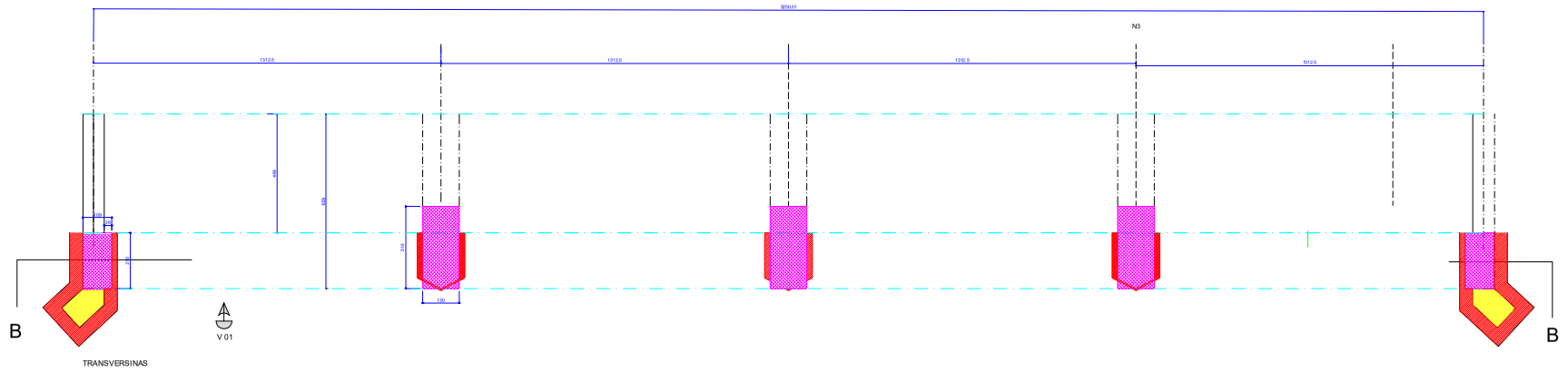

TRANSVERSINAS

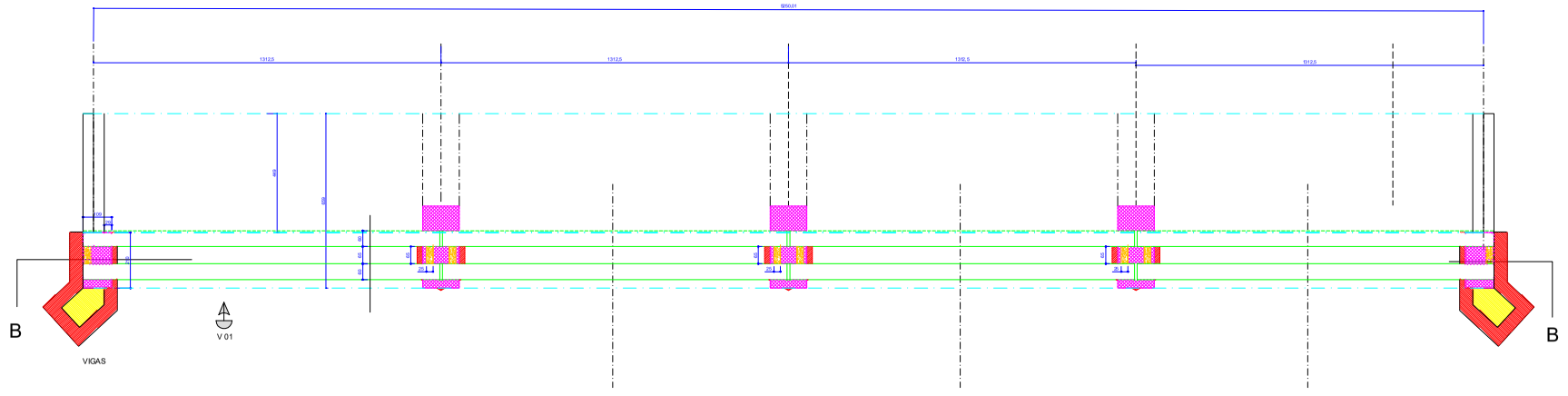

VIGAS

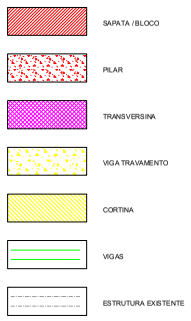

NOTA 1 : NENHUMA DAS DIMENSOES EM PROJETO EXECUTIVO PODEM SER INFERIOR AO PROJETO BASICO
NOTA 2 : CONFERIR MEDIDAS EXISTENTES NO LOCAL

OBSERVAÇÕES GERAIS:

- DIVERGÊNCIAS ENTRE COTAS E ESCALA, SEMPRE PREVALECERÃO AS COTAS;
- PARA QUALQUER ALTERAÇÃO CONSULTAR PROFISSIONAL RESPONSÁVEL PELO PROJETO;
- COTA DE NÍVEIS EM METROS.

RESERVADO À PREFEITURA OU ÓRGÃO RESPONSÁVEL:

ASSINATURAS

Nº	DESCRIÇÃO	DATA	RESP.

QUADRO DE REVISÕES

MUNICÍPIO DE ABELARDO LUZ
Avenida Padre João Smolt, 1605 - Centro
Cep. 89830-000 - Abelardo Luz - Santa Catarina
Fone/Fax (49) 3645-4322

PROJETO BÁSICO

PRANCHA: **02/02**

PROPRIETÁRIO: **MUNICÍPIO DE ABELARDO LUZ**

AUTOR DO PROJETO: ALEXANDRE RICARDO PASSERO:75096591039 08 2023.09.06 21:41:05 -03'00'

LOCAL: Estrada Municipal Araça - P A Sandra

OBRA: Alargamento ponte - rio Chapeco

DISCRIMINAÇÃO: PLANTA BAIXA CORTES DETALHES

ÁREA:	ESCALA:	DATA:	GRAFICAÇÃO:	UNIDADE DE MEDIDAS:
52,50 m	INDICADA	08/2023	arpassero	centimetros